MVP series (Small)

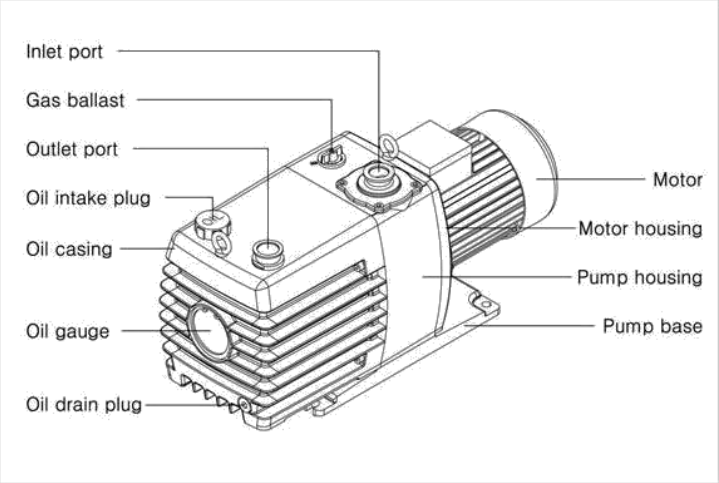

■ 특징

- 독특한 설계와 정교한 부품의 구성으로 도달진공도가 우수하고 도달 진공까지 도달하는데 배기속도가 크다.
- ISO 규격에 따른 KF flange를 흡입구 및 배기구에 배관 할 수 있도록 설계하였다.
- 직결형 2단으로 외형이 compact하며 역류방지 밸브를 내장하여 오일 및 공기를 차단한다.
- 소음이 작아 실내에서 사용 시 소음으로 인한 공해가 없다.
- 실린더 내부 및 회전체에 특수 코팅 처리하여 장시간 운전에도 지속적으로 진공도를 유지시키고 수명이 길다.

■ Technical data

Models		MVP-	6	12	24	36	60	90
Displacement	60Hz	㎥/h	6	12	24	36	60	90
		ℓ/min	100	200	400	600	1,000	1,500
	50Hz	㎥/h	5	10	20	30	50	75
		ℓ/min	80	170	335	500	830	1,250
Ultimate pressure	Gas ballast C	Torr	5×10^{-4}	5×10^{-4}	5×10^{-4}	5×10^{-4}	5×10^{-4}	5×10^{-4}
	Gas ballast Ⅰ		5×10^{-3}	5×10^{-3}	5×10^{-3}	5×10^{-3}	5×10^{-3}	5×10^{-3}
	Gas ballast Ⅱ		5×10^{-2}	5×10^{-2}	5×10^{-2}	5×10^{-2}	5×10^{-2}	5×10^{-2}
Water vapor tolerance		Torr	40	40	25	25	40	40
Motor		kW	0.4	0.4	0.75	0.75	1.5	2.2
		HP	0.5	0.5	1	1	2	3
Revolution	60Hz	RPM	1,750	1,750	1,750	1,750	1,750	1,750
	50Hz		1,450	1,450	1,450	1,450	1,450	1,450
Noise (without gas ballast)		dB(A)	50	50	52	52	56	56
Oil Capacity		Ltr	1.1	1.1	2.0	2.3	4.5	6.5
Connections	Intake	DN	25KF	25KF	25KF	25KF	40KF	40KF
	Exhaust		25KF	25KF	25KF	25KF	40KF	40KF
Weight		kg	21	22.5	38	41	68	84

Oil Rotary Vacuum Pump

MVP-6/12/24/36/60/90

Performance Curve

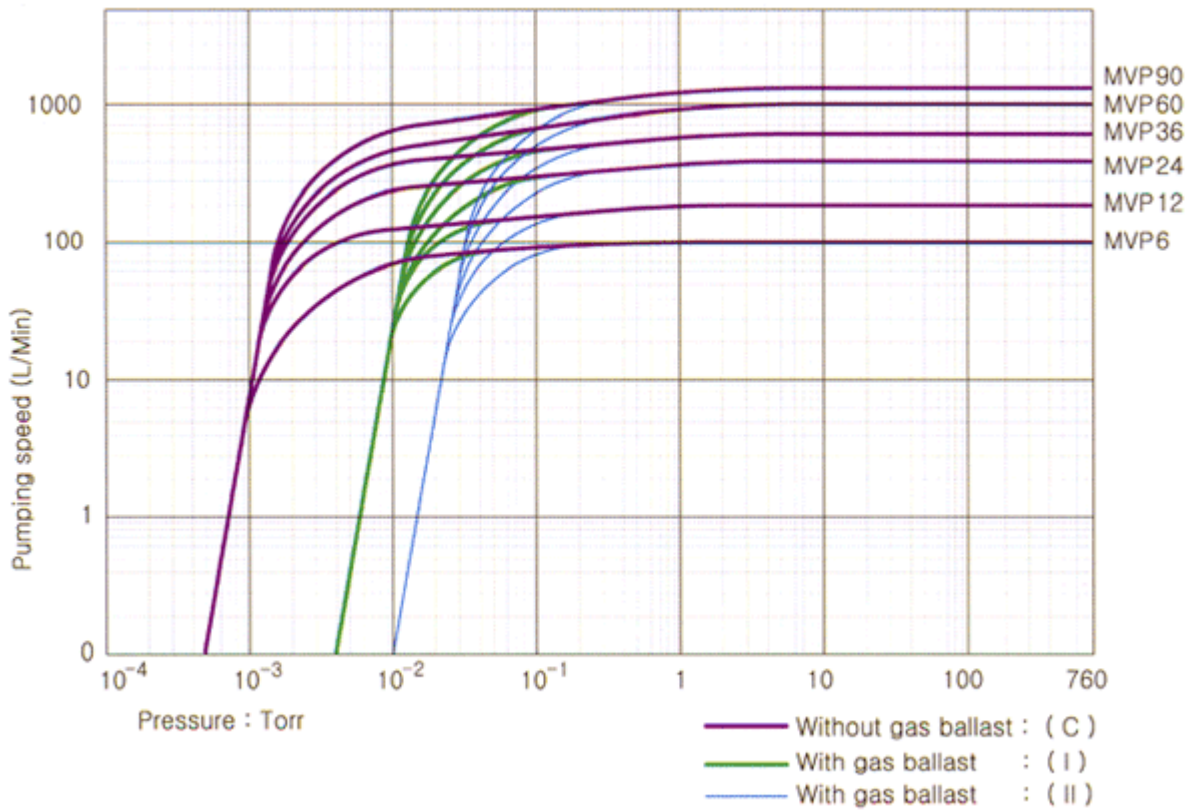

Dimensions

MVP-6/12/24/36

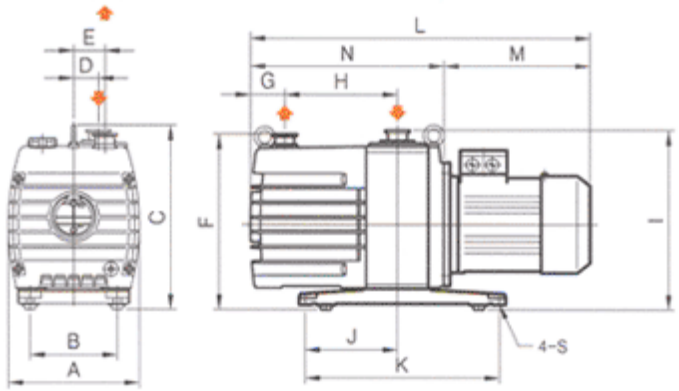

MVP-60/90

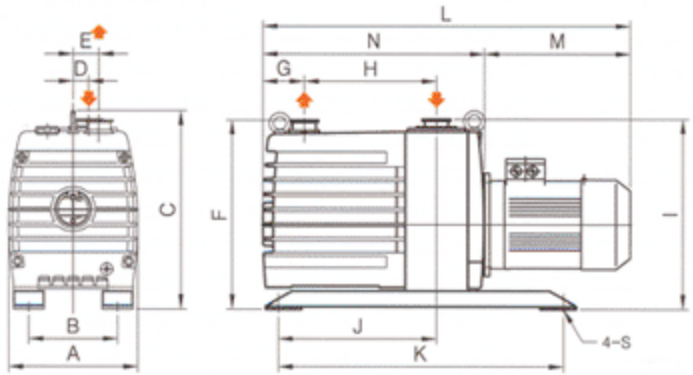

Models	A	B	C	D	E	F	G	H	I	J	K	L	M	N	S
MVP-6	170	120	261	24	40	247	45	130	253	94	240	454	210	244	Ø9
MVP-12	170	120	261	24	40	247	45	155	253	94	240	479	210	269	Ø9
MVP-24	210	140	297	40	50	282	55	180	288	147	310	543	234	309	Ø12
MVP-36	210	140	297	40	50	282	58	210	288	147	310	576	234	342	Ø12
MVP-60	250	185	387	30	50	368	80	255	370	305	550	709	281	428	Ø14
MVP-90	280	185	441	30	50	412	85	295	415	355	600	791	312	479	Ø14